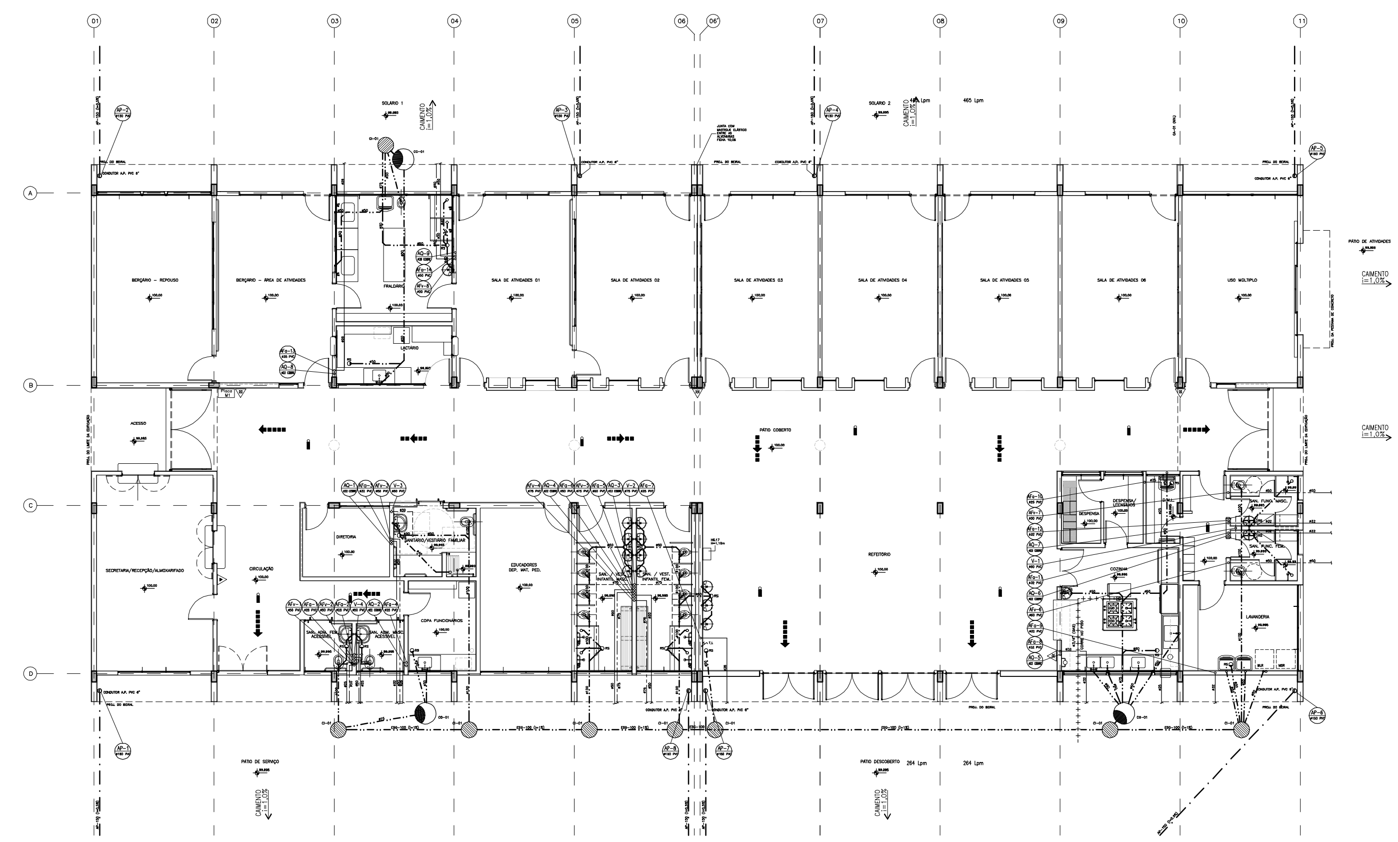

PLANTA PAVIMENTO TÉRREO
ESCALA: 1/100

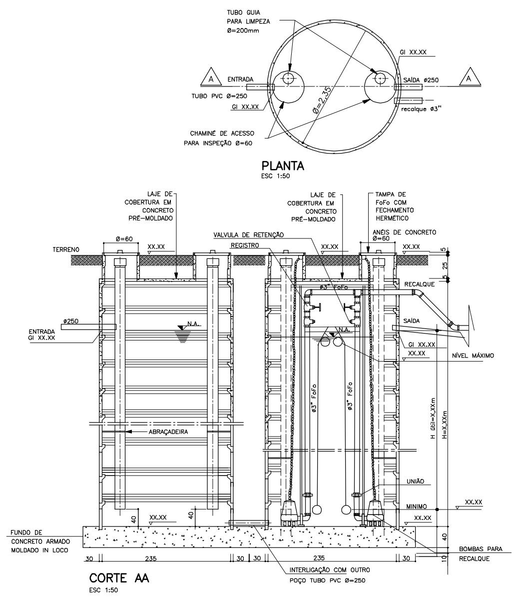

PLANTA
ESC 1:50

CORTE AA
ESC 1:50

DET. DO RESERVATÓRIO DE RETENÇÃO DE AP FUNDO IMPERMEÁVEL

CALCULO DO RESERVATÓRIO DE RETENÇÃO DE ÁGUAS PLUVIAIS – LEI N° 12.526 – DE 02 DE JANEIRO DE 2.007

V = 0,15 x Ai x IP x t
V = VOLUME DO RESERVATÓRIO (m3)
Ai = ÁREA IMPERMEABILIZADA (m2)
IP = INDICE PLUVIOMÉTRICO = 0,06 m/h
t = TEMPO DE DURAÇÃO DA CHUVA = 1 hora
Ai = X.XXX,XXm2
V = 0,15 x Ai x IP x t
V = 0,15 x X.XXX,XX x 0,06 x 1
Vcalc = YY,YY m3

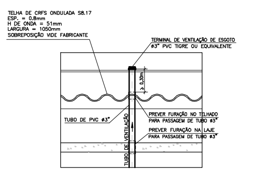

DET. TÍP. PRUMADAS DE VENTILAÇÃO
SEM ESCALA

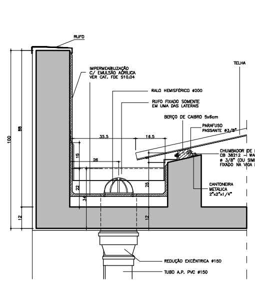

CORTE
TRANSVERSAL À CALHA

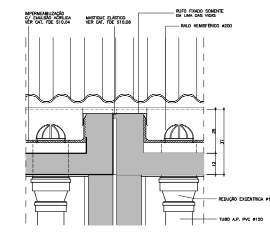

CORTE
LONGITUDINAL À CALHA

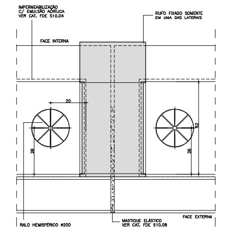

PLANTA

DET. 04
CALHAS E ENCONTRO DAS CALHAS NA JUNTA DE DILATAÇÃO
ESCALA: 1/10 (MEDIDAS EM CM)

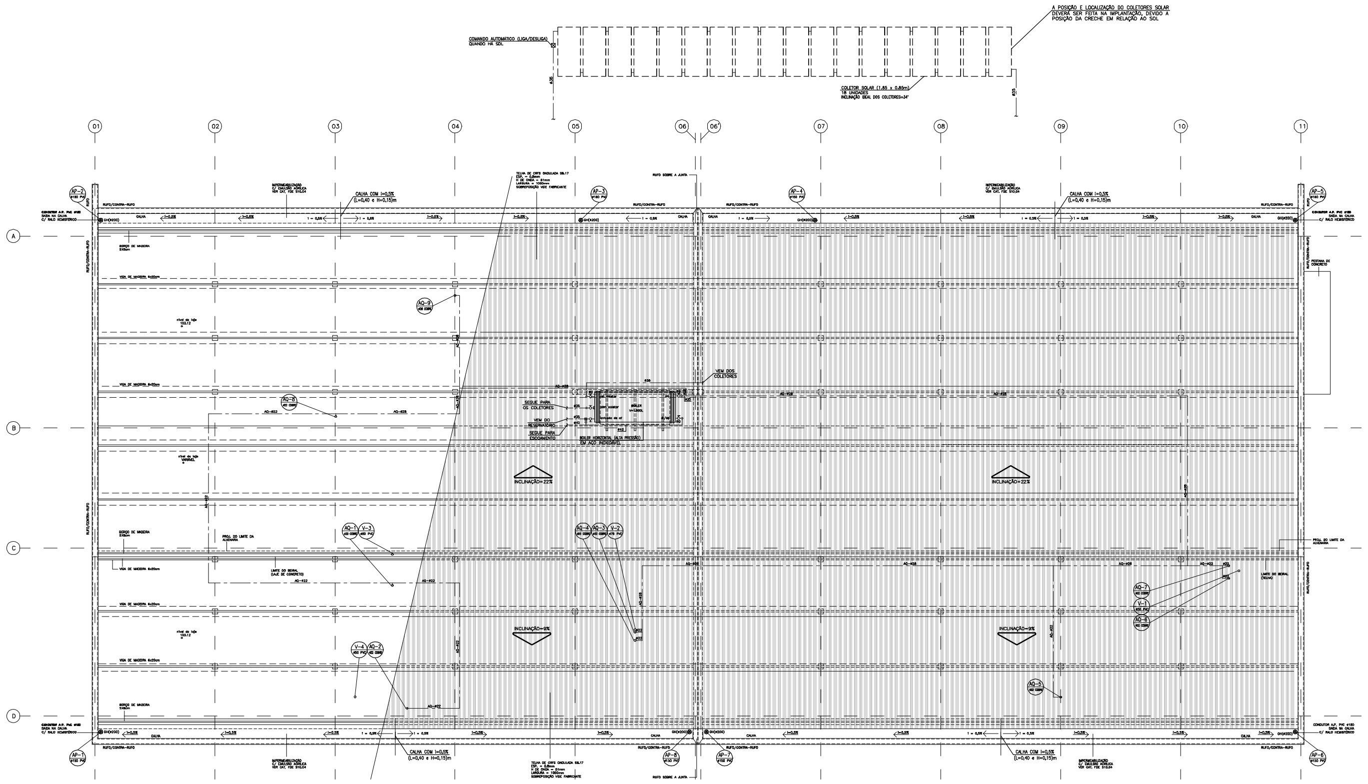

PLANTA DE COBERTURA
ESCALA: 1/100

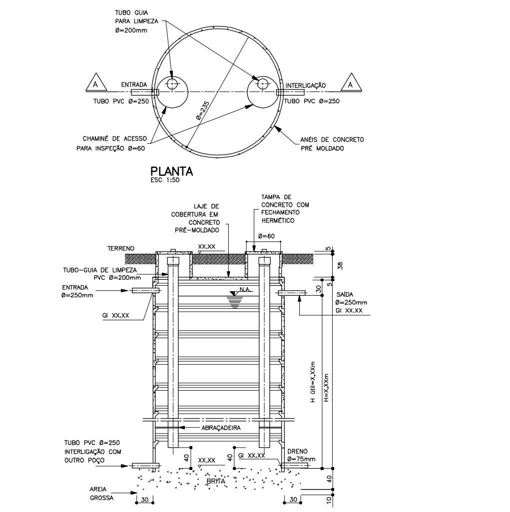

PLANTA
ESC 1:50

CORTE AA
ESC 1:50

DET. DO RESERVATÓRIO DE RETENÇÃO DE AP FUNDO PERMEÁVEL

CALCULO DO RESERVATÓRIO DE RETENÇÃO DE ÁGUAS PLUVIAIS – LEI N° 12.526 – DE 02 DE JANEIRO DE 2.007

V = 0,15 x Ai x IP x t
V = VOLUME DO RESERVATÓRIO (m3)
Ai = ÁREA IMPERMEABILIZADA (m2)
IP = INDICE PLUVIOMÉTRICO = 0,06 m/h
t = TEMPO DE DURAÇÃO DA CHUVA = 1 hora
Ai = X.XXX,XXm2
V = 0,15 x Ai x IP x t
V = 0,15 x X.XXX,XX x 0,06 x 1
Vcalc = YY,YY m3

SIMBOLOGIA / INSTALAÇÕES HIDRÁULICAS

VD Válvula de Descarga
MI Mictório
CH Chuveiro
FI Filtro
BB Bebedouro
TQ Tanque
PI Pia
AF Água Fria
AQ Água Quente
E Esgoto
AP Água Pluvial
V Ventilação
LA Ladrão
LI Limpeza
LT Lavatório
I Coluna de Incêndio
AH Abrigo de Hidrante
AG Abrigo de Gás
SG Sifão de Gás
TL Torneira de Lavagem
TJ Torneira de Jardim
F°G° Ferro Galvanizado
F°F° Ferro Fundido
CD Caixa de Distribuição
CI Caixa de Inspeção
GH Grelha Hemisférica
CA Caixa de Areia
CG Caixa de Gordura
RS Ralo Sifonado
RC Ralo Seco
BS Bacia Sanitária
R Recalque
RR Registro de Recalque
RG Registro de Gaveta
RP Registro de Pressão
VR Valvula de Retenção
IE Iluminação de Emergência
CF Chave de Fluxo
Tubulação de Esgoto
Tubulação de Ventilação
Tubulação de Água Pluvial
Tubulação de Gás
Tubulação de Água Fria (Aparelho)
Tubulação de Água Fria (Bacia c/ Válvula)
Tubulação de Água Quente

Abrigo p/Hidrante e Mangueira
Extintor de CO2 – 6 Kg. (5B)
Extintor de Água Pressurizada – 10 L. (2A)
Extintor de Pó Químico Seco – 4 Kg (10B)
Extintor de Pó Químico Seco – 12 Kg (20B)
Válvula de Retenção
Registro de Paragem (Gaveta)
Iluminação de Emergência com Autonomia de 1 hora
Avisador Sonoro Tipo Sirene
Acionamento Manual do Sist. de Detecção e Alarme
Registro de Recalque
Botão de Acionamento da Bomba
Tubulação que sobe
Tubulação que desce
Coluna de Água Fria
Coluna de Ventilação
Coluna de Água Pluvial
Coluna de Esgoto
Caixa de Inspeção de Esgoto
Caixa de Areia p/AP
Registro de Pressão
Válvula de pé com Crivo
Válvula de Descarga
Tomada de Gás
Ralo Sifonado
Registro de Esfera
Grelha Hemisférica
Abrigo Cavalete/Hidrômetro
Abrigo de Gás
Caixa de Gordura
Caixa de Distribuição
Bomba de incêndio
Reserva de incêndio
Central de Detecção e Alarme
Bateria do Sistema de Detecção e Alarme
Saída Final da Rota de Fuga
Direção do Fluxo da Rota de Fuga

NOTAS:

1 – INSTALAR OS EXTINTORES A 1.60m DO PISO ACABADO ATÉ A SUA PARTE SUPERIOR.

2 – ILUMINAÇÃO DE EMERGÊNCIA: AS LUMINÁRIAS SERÃO AUTÔNOMAS COM LÂMPADAS FLUORESCENTES DE 15W E AUTONOMIA DE 1 HORA.

3 – CAIMENTOS MÍNIMOS:
ÁGUAS PLUVIAIS: CANALETAS 0,5%; CALHAS 0,5%; COLETORES 0,5%
ESGOTO: ATÉ ø 4" – 1,0%; DE ø 6" – 0,7%

4 – MATERIAIS A SEREM UTILIZADOS:
ÁGUA FRIA: PVC. QUANDO APARENTES EM F°G°. CONEXÕES PARA CHUVEIROS E TORNEIRAS DE PAREDE EM F°G°.
ÁGUA QUENTE: EM TUBO DE COBRE SEM COSTURA
ÁGUA PLUVIAL: EM TUBO DE PVC BRANCO SÉRIE "R"
GÁS: EM TUBO DE AÇO SCH 40 SEM COSTURA COM FITA DE PROTEÇÃO ANTI-CORROSIVA.

OBSERVAÇÕES:

1 – TODO SISTEMA DE SINALIZAÇÃO DEVERÁ SER EXECUTADO CONF. DECRETO ESTADUAL N° 56.819/11

2 – O EXECUTANTE DEVERÁ PROVIDÊNCIAR SINALIZAÇÃO DE EXTINTORES, QUADROS ELÉTRICOS E DEMAIS ITENS COMPONENTES DO SISTEMA DE COMBATE A INCÊNDIO DE ACORDO COM O COMPONENTES DO SISTEMA DE COMBATE A INCÊNDIO DE ACORDO COM O CONTIDO NA INSTRUÇÃO TÉCNICA N° 20/11 DO CBESP, DEVERÁ PROVIDÊNCIAR AINDA UMA PLACA MODELO M1 DA MESMA INSTRUÇÃO TÉCNICA E AFIXAR NO PONTO INDICADO NO PROJETO.

3 – SEMPRE QUE HOUVER DÚVIDAS OU DISCORDÂNCIAS ENTRE A FISCALIZAÇÃO E A EXECUTANTE, A PROJETISTA DEVERÁ SER CONSULTADA.

4 – CONSULTAR O CATÁLOGO DE COMPONENTES QUANDO OS MESMOS SE ENCONTRAREM IDENTIFICADOS POR CÓDIGO NO PROJETO.

5 – SUBMETER, PARA APROVAÇÃO E AUTORIZAÇÃO EXPRESSA, QUALQUER SUBSTITUIÇÃO DE MATERIAIS, COMPONENTES OU PROCEDIMENTOS E QUALQUER MODIFICAÇÃO NOS PROJETOS EXECUTIVOS E NAS ESPECIFICAÇÕES.

6 – RESERVATÓRIO DE RETENÇÃO DE ÁGUAS PLUVIAIS ESTARÁ LOCALIZADO NA IMPLANTAÇÃO DE ARQUITETURA E O TIPO DE FUNDO SERÁ INDICADO NO PARECER TÉCNICO DE SOLOS E FUNDAÇÕES. COMO ORIENTAÇÃO GERAL A LOCALIZAÇÃO DO RAP DEVERÁ SER PROXIMO A RUA, DE PREFERECIA EM AREA DE ATERRO E COM SAIDA POR GRAVIDADE.

7 – O LANÇAMENTO DAS ÁGUAS PLUVIAIS DAS CANALETAS SÃO PARTE DA IMPLANTAÇÃO (INTERLIGAÇÃO, DIMENSIONAMENTO E SAÍDA).

8 – A DECLIVIDADE DO CAIMENTO DO PISO EXTERNO DEVERA SER DE 1%, PARA EVITAR POSSIVEL ENTRADA DE ÁGUAS PLUVIAIS NO PRÉDIO.

9 – PARA O SISTEMA DE GÁS UTILIZAR ABRIGO EXTERNO (AG-06) DEFINIR LOCALIZAÇÃO NA IMPLANTAÇÃO DE ARQUITETURA.

10 – A LOCALIZAÇÃO DO RESERVATÓRIO ACOPLADO ELEVADO ESTARÁ NA IMPLANTAÇÃO DE ARQUITETURA.

11 – A TUBULAÇÃO DE ÁGUA QUENTE SERÁ EM COBRE COM ISOLAÇÃO TÉRMICA DE POLIETILENO EXPANDIDO, INCLUSIVE QUANDO EMBUTIDO NA ALVENARIA.

12 – SERÁ DE RESPONSABILIDADE DA PREFEITURA O PROLONGAMENTO DAS REDES DE ABASTECIMENTO DE ÁGUA E SISTEMA DE COLETA DE ESGOTO, CASO SEJA NECESSÁRIO.

SINALIZAÇÃO M1

Esta Edificação Está Dotada dos Seguíntes Sistemas de Proteção Contra Incêndio:

Extintores de Incêndio
Iluminação de Emergência
Sinalização de Emergência
Edificação em Estrutura de Concreto

Em caso de Emergência:
Ligue 193 – Corpo de Bombeiros
Ligue 190 – Polícia Militar

PLANTA DE LOCALIZAÇÃO – S/ESCALA

CÓD.	COR	ESP.
01	07	0.18
02	07	0.25
03	07	0.35
04	07	0.50
05	07	0.70
06	07	0.13
07	07	0.10
08	08	0.13
09	09	0.18
250	250	0.10
251	251	0.13
252	252	0.13
253	253	0.18
254	254	0.25

N°	MODIFICACOES	APROVACAO	DATA	APROVACAO	DATA	OBSERVACOES	DESENHOS DE REFERENCIA	N.	APROVACAO	DATA
9										
8										
7										
6									APROVACAO	DATA
5									AUTOR DO PROJETO	
4										
3										
2										
1										
		AUTOR DO PROJETO		FDE					FDE	

PROJETO EXECUTIVO

FDE
FUNDAÇÃO PARA O DESENVOLVIMENTO DA EDUCAÇÃO

PROJETO DE IMPLANTAÇÃO DE ARQUITETURA
ODVO
arquitetura e urbanismo ltda

ARQUITETOS
OMAR DALANK
VICTOR OLIVEIRA CASTRO
RESPONSÁVEL TÉCNICO
OMAR DALANK
CAU: 51390-3
ODVO ARQUITETURA E URBANISMO AV SÃO LUIS, 187 3°PISO CJ01 CEP 01046 001 SÃO PAULO SP TEL +55 -11 3237 4948 odvo@odvo.com.br www.odvo.com.br

PAD CR-1 300

FUNDAÇÃO PARA O DESENVOLVIMENTO DA EDUCAÇÃO – FDE

ESCOLA – NOME/LOCAL	TERRENO JARDIM NOVA MOTUCA – MOTUCA / SP
CÓDIGO	1201710
INTERVENÇÃO	OBRA NOVA DE CRECHE
N° LOTE	01
ETAPA/ÁREA TÉCNICA	PROJETO EXECUTIVO DE HIDRÁULICA
TIPO PROJETO	PAD CR-1
DATA	MAR/2015
ETAPA/ÁREA TÉCNICA	PE-HID
CONTEÚDO	IMPLANTAÇÃO – PLANTA PAVIMENTO TÉRREO E COBERTURA
ESCALA	1/100
FOLHA	01/05
REVISÃO	00

1201710 _01HPE0100_01

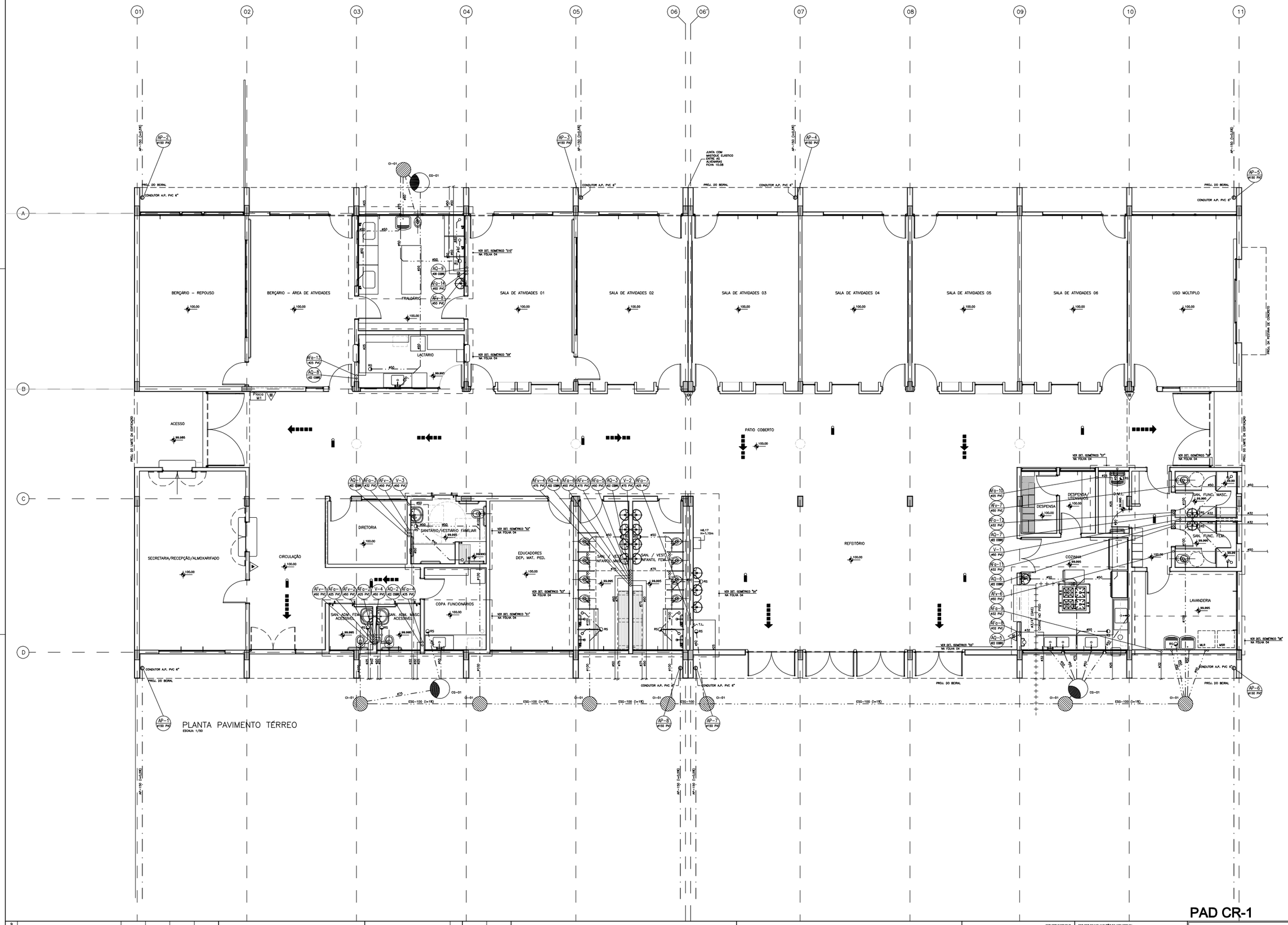

CÓD.	COR	ESP.
01	07	0,18
02	07	0,25
03	07	0,35
04	07	0,50
05	07	0,70
06	07	0,13
07	07	0,10
08	08	0,13
09	09	0,18
250	250	0,10
251	251	0,13
252	252	0,13
253	253	0,18
254	254	0,25

Nº	MODIFICACOES	APROVACAO	DATA	APROVACAO	DATA	OBSERVACOES	DESENHOS DE REFERENCIA	N.	APROVACAO	DATA
9										
8										
7										
6									APROVACAO	DATA
5									AUTOR DO PROJETO	
4										
3										
2										
1										
△		AUTOR DO PROJETO		FDE					FDE	

PROJETO EXECUTIVO

FDE FUNDAÇÃO PARA O DESENVOLVIMENTO DA EDUCAÇÃO

PROJETO DE IMPLANTAÇÃO DE ARQUITETURA

ODVO arquitetura e urbanismo ltda

ARQUITETOS
OMAR DALANK
VICTOR OLIVEIRA CASTRO

RESPONSÁVEL TÉCNICO
OMAR DALANK
CREA 0118980-6

ODVO ARQUITETURA E URBANISMO AV SÃO LUIS, 187 SPREAD CLÁUDIA CEP 01046-926
SÃO PAULO SP TEL +55-11 3337-6916 odvo@odvo.com.br www.odvo.com.br

FUNDAÇÃO PARA O DESENVOLVIMENTO DA EDUCAÇÃO – FDE

ESCOLA – NOME/LOCAL: TERRENO JARDIM NOVA MOTUCA – MOTUCA / SP	CÓDIGO: 1 2 0 1 7 1 0
INTERVENÇÃO: OBRS NOVA DE CRECHE	Nº LOTE: 01
ETAPA/ÁREA TÉCNICA: PROJETO EXECUTIVO DE HIDRÁULICA	TIPO PROJETO: PAD CR–1 / DATA: MAR/2015 / ETAPA/ÁREA TÉCNICA: PE–HID
CONTEÚDO: PLANTA PAVIMENTO TÉRREO	ESCALA: 1/50 / FOLHA: 02/05 / REVISÃO: 00

1201710 _01HPE0200_01

PAD CR-1

301

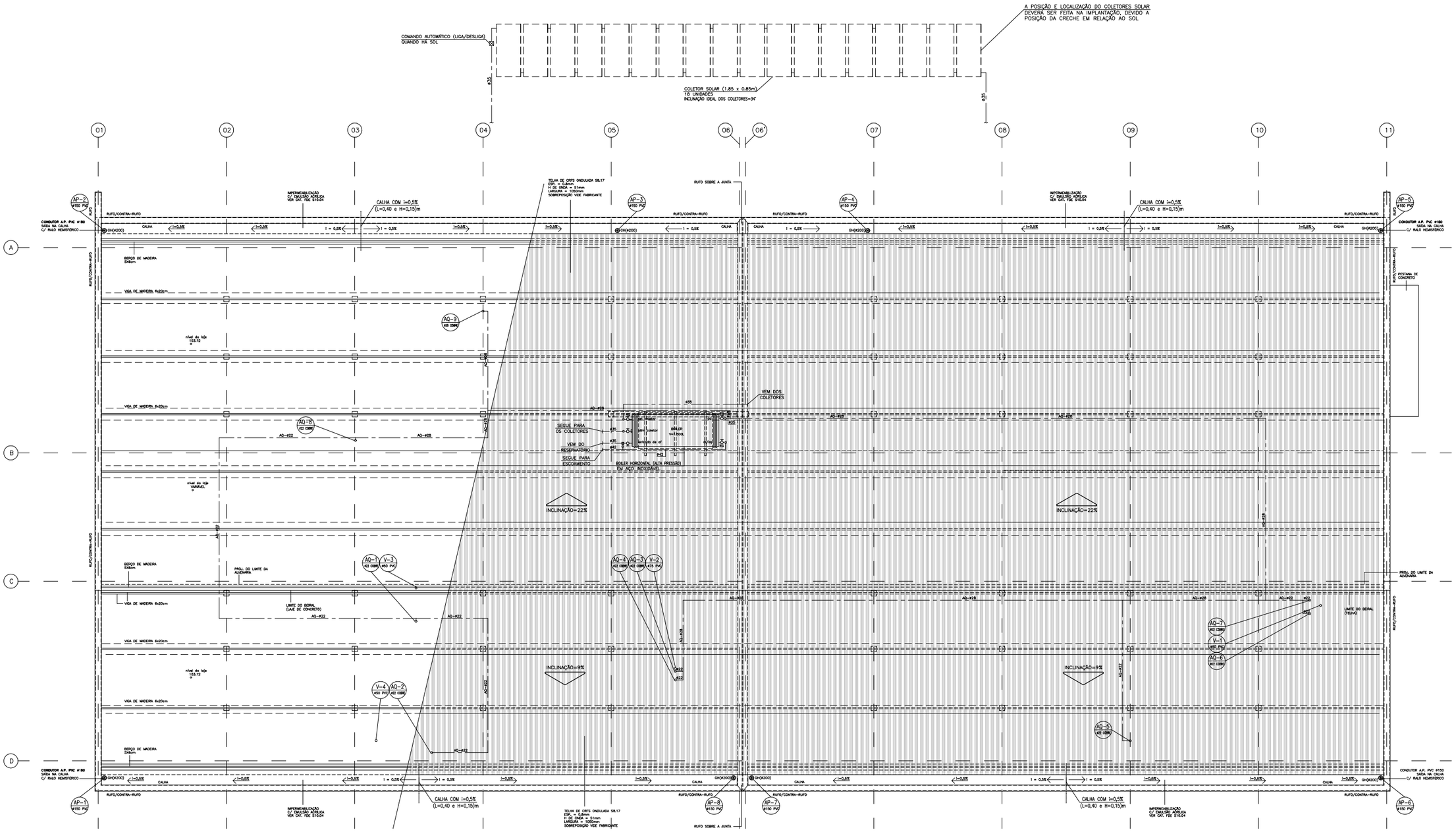

PLANTA DE COBERTURA
ESCALA 1/50

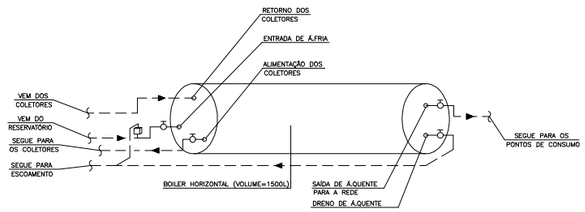

DETALHE GENÉRICO DAS LIGAÇÕES DO BOILER
SEM ESCALA

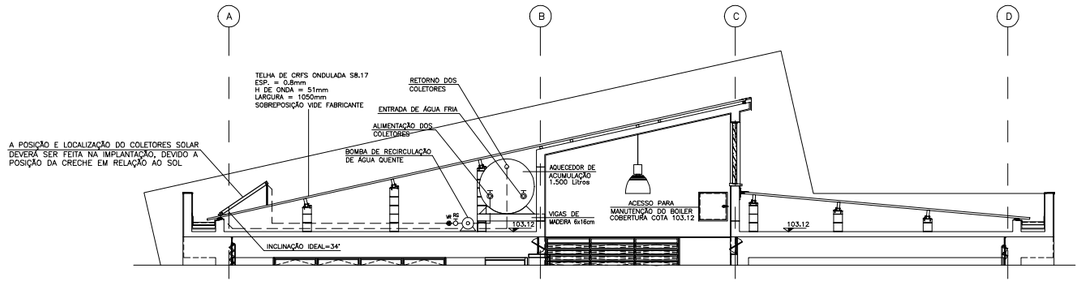

CORTE GENÉRICO DAS LIGAÇÕES DO BOILER
SEM ESCALA

PAD CR-1

302

CÓD.	COR	ESP.
01	07	0,18
02	07	0,35
03	07	0,35
04	07	0,50
05	07	0,70
06	07	0,13
07	07	0,15
08	08	0,13
09	09	0,18
250	250	0,10
251	251	0,13
252	252	0,13
253	253	0,18
254	254	0,25

Nº	MODIFICAÇÕES	APROVAÇÃO	DATA	APROVAÇÃO	DATA	OBSERVAÇÕES	DESENHOS DE REFERENCIA	N.	APROVAÇÃO	DATA
		AUTOR DO PROJETO		FDE					FDE	
9										
8										
7										
6									APROVAÇÃO	DATA
5									AUTOR DO PROJETO	
4										
3										
2										
1										

PROJETO EXECUTIVO

FDE
FUNDAÇÃO PARA O DESENVOLVIMENTO DA EDUCAÇÃO

PROJETO DE IMPLANTAÇÃO DE ARQUITETURA

ODVO
arquitetura e urbanismo ltda

ARQUITETOS: OMAR DALANK, VICTOR OLIVEIRA CASTRO
RESPONSÁVEL TÉCNICO: OMAR DALANK, CREA 060804-6

ODVO ARQUITETURA E URBANISMO AV SÃO LUIS, 187 SPPRED CJ.01 CEP 01046-001 SÃO PAULO SP TEL +55 11 3257 4918 odvo@odvo.com.br www.odvo.com.br

FUNDAÇÃO PARA O DESENVOLVIMENTO DA EDUCAÇÃO – FDE

ESCOLA – NOME/LOCAL: TERRENO JARDIM NOVA MOTUCA – MOTUCA / SP			CÓDIGO: 1 2 0 1 7 1 0
INTERVENÇÃO: OBRA NOVA DE CRECHE			Nº LOTE: 01
ETAPA/ÁREA TÉCNICA: PROJETO EXECUTIVO DE HIDRÁULICA	TIPO PROJETO: PAD CR-1	DATA: MAR/2015	ETAPA/ÁREA TÉCNICA: FE-HID
CONTEÚDO: PLANTA DE COBERTURA	ESCALA: 1/50	FOLHA: 03/05	REVISÃO: 00

1201710_01HPE0300_01

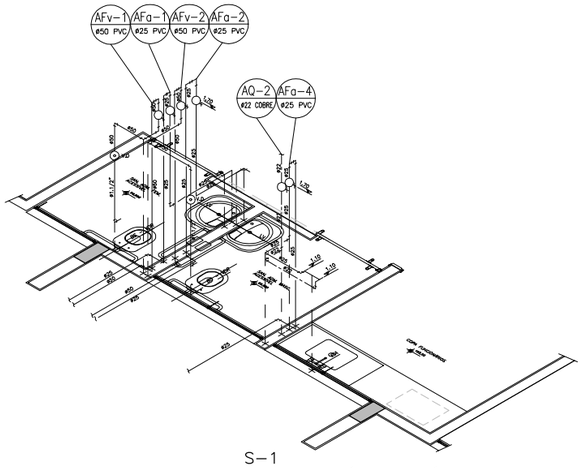

S-1
DETALHE ISOMÉTRICO DE ÁGUA FRIA
ESC 1:25

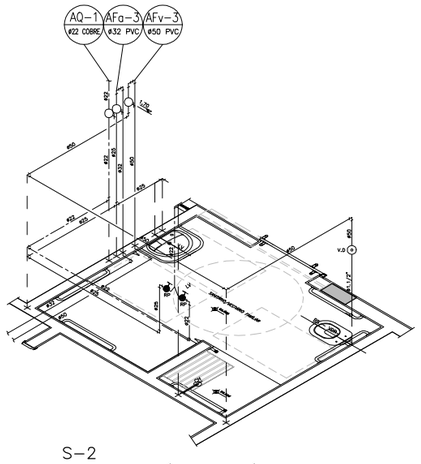

S-2
DETALHE ISOMÉTRICO DE ÁGUA FRIA
ESC 1:25

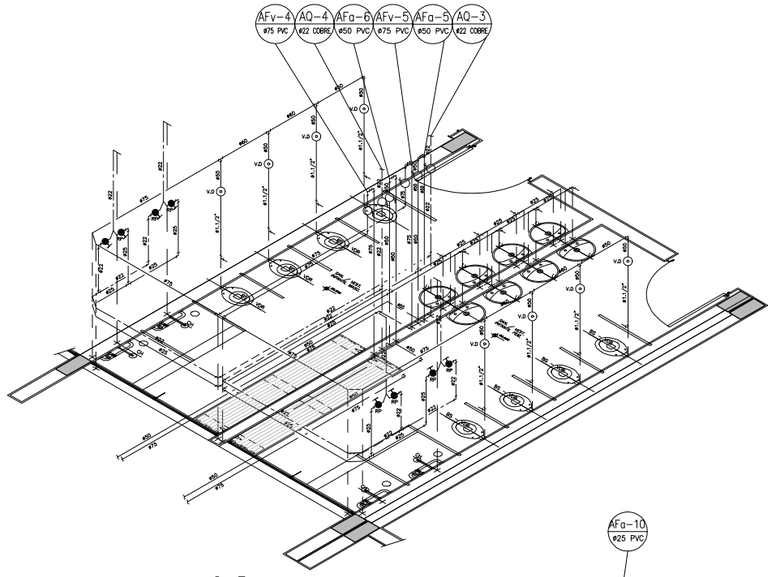

S-3
DETALHE ISOMÉTRICO DE ÁGUA FRIA
ESC 1:25

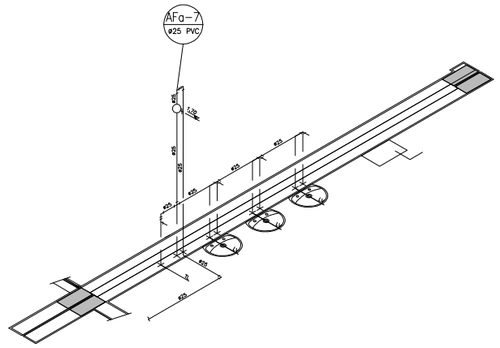

S-4
DETALHE ISOMÉTRICO DE ÁGUA FRIA
ESC 1:25

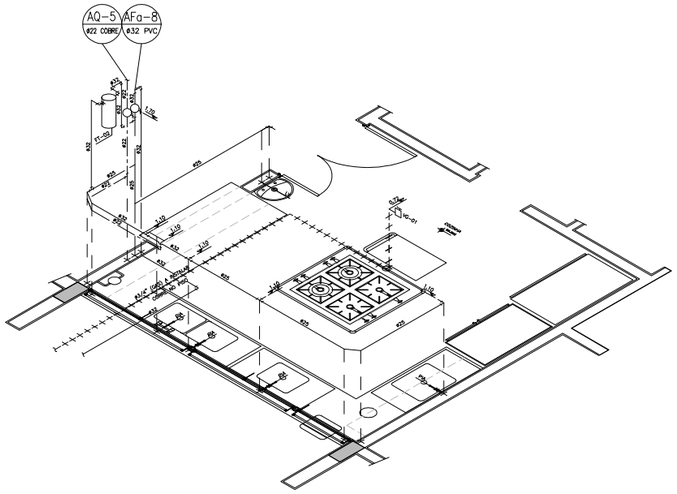

S-5
DETALHE ISOMÉTRICO DE ÁGUA FRIA
ESC 1:25

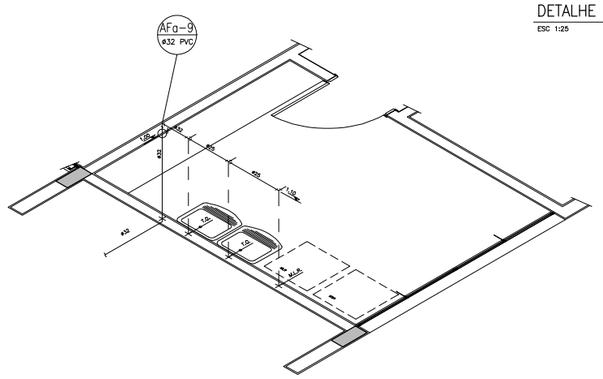

S-6
DETALHE ISOMÉTRICO DE ÁGUA FRIA
ESC 1:25

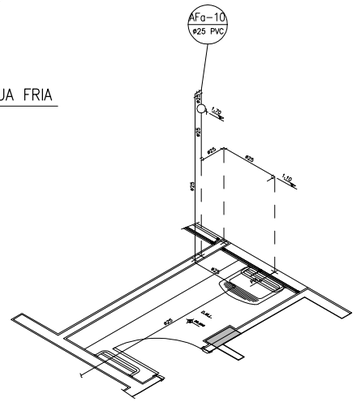

S-7
DETALHE ISOMÉTRICO DE ÁGUA FRIA
ESC 1:25

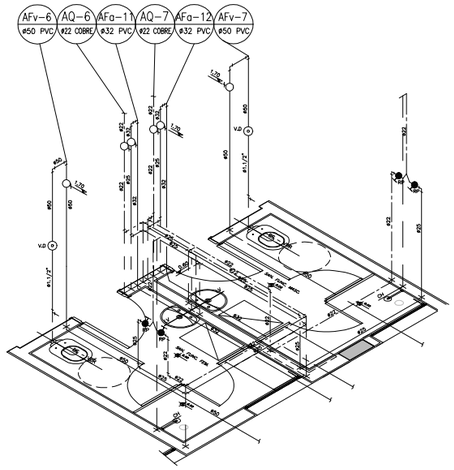

S-8
DETALHE ISOMÉTRICO DE ÁGUA FRIA
ESC 1:25

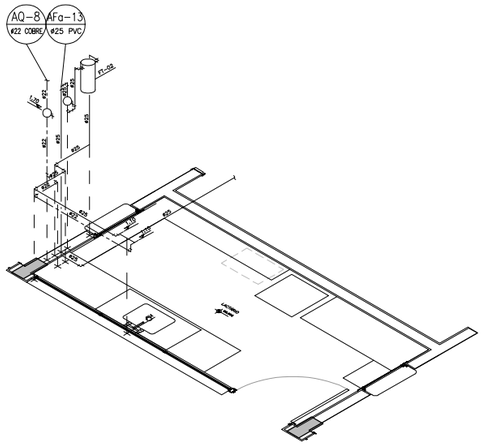

S-9
DETALHE ISOMÉTRICO DE ÁGUA FRIA
ESC 1:25

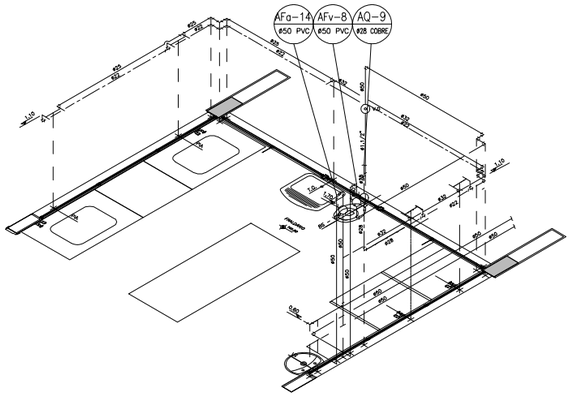

S-10
DETALHE ISOMÉTRICO DE ÁGUA FRIA
ESC 1:25

LEGENDA

- TUBULAÇÃO DE ÁGUA FRIA
- TUBULAÇÃO DE ÁGUA QUENTE
- FO AF/ø INDICAÇÃO COLUNA DE ÁGUA FRIA / DIÂMETRO EM mm
- FO AQ/ø INDICAÇÃO COLUNA DE ÁGUA QUENTE / DIÂMETRO EM mm
- REGISTRO DE GAVETA
- VÁLVULA DE DESCARGA
- SECCIONAMENTO DE TUBULAÇÃO
- TORNEIRA DE LAVAGEM
- BS BACIA SANITÁRIA
- LV LAVATÓRIO
- TL TORNEIRA DE LAVAGEM
- PI PIA
- FI FILTRO
- TQ TANQUE

NOTAS

1) MATERIAL DAS TUBULAÇÕES ÁGUA FRIA: PVC
2) BACIA SANITÁRIA COM VOLUME DE DESCARGA REDUZIDO (VDR-6LITROS).
3) LAVATÓRIO COM TORNEIRA DE PRESSÃO COM RESTRITOR DE VAZÃO (MÁXIMO = 6L/MIN.)
4) VÁLVULA DE DESCARGA COM REGISTRO INCORPORADO.

ALTURAS CONVENCIONAIS DOS PONTOS DE LIGAÇÃO

APARELHOS	REFERÊNCIA	ALTURAS (m)
BACIA SANITÁRIA	PONTO DE LIGAÇÃO	0,33
	VÁLVULA DE DESCARGA	1,10
BACIA SANITÁRIA PARA SANIT DEF.	PONTO DE LIGAÇÃO	0,33++
	VÁLVULA DE DESCARGA	1,00
FILTRO DE PAREDE	PONTO DE LIGAÇÃO	2,00
	REGISTRO DE GAVETA	2,00
LAVATÓRIO	PONTO DE LIGAÇÃO C/ FLEXÍVEL	0,60
PIA DE COZINHA	PONTO DE LIGAÇÃO	1,10
TANQUE	PONTO DE LIGAÇÃO	1,10
TORNEIRA DE LAVAGEM	PONTO DE LIGAÇÃO	0,50
REGISTRO DE GAVETA (GERAL)	CANOPLA (PONTO DE LIGAÇÃO)	1,70
CHUVEIRO	PONTO DE LIGAÇÃO	2,20
	REGISTRO DE PRESSÃO	1,20
DUCHA HIGIÊNICA	PONTO DE LIGAÇÃO	0,45

PAD CR-1 **303**

CÓD.	COR	ESP.
01	07	0,13
02	07	0,35
03	07	0,50
04	07	0,50
05	07	0,70
06	07	0,13
07	07	0,10
08	08	0,13
09	09	0,18
250	250	0,10
251	251	0,13
252	252	0,13
253	253	0,18
254	254	0,25

Nº	MODIFICACOES	APROVACAO (AUTOR DO PROJETO)	DATA	APROVACAO (FDE)	DATA	OBSERVACOES	DESENHOS DE REFERENCIA	N.	APROVACAO (FDE)	DATA
9										
8										
7										
6									APROVACAO	DATA
5									AUTOR DO PROJETO	
4										
3										
2										
1										

PROJETO EXECUTIVO

FDE FUNDAÇÃO PARA O DESENVOLVIMENTO DA EDUCAÇÃO

PROJETO DE IMPLANTAÇÃO DE ARQUITETURA

ODVO arquitetura e urbanismo ltda

ARQUITETOS
OMAR DALANK
VICTOR OLIVEIRA CASTRO

RESPONSÁVEL TÉCNICO
OMAR DALANK
CAU A13280-6

ODVO ARQUITETURA E URBANISMO AV SÃO LUIS, 187 SP1810 CJ.01 CEP 01046-926
SÃO PAULO SP TEL +55 11 3257 4948 odvo@odvo.com.br www.odvo.com.br

FUNDAÇÃO PARA O DESENVOLVIMENTO DA EDUCAÇÃO – FDE

ESCOLA – NOME/LOCAL: TERRENO JARDIM NOVA MOTUCA – MOTUCA / SP			CÓDIGO: 1 2 0 1 7 1 0
INTERVENÇÃO: OBRA NOVA DE CRECHE			Nº LOTE: 01
ETAPA/ÁREA TÉCNICA: PROJETO EXECUTIVO DE HIDRÁULICA	TIPO PROJETO: PAD CR-1	DATA: MAR/2015	ETAPA/ÁREA TÉCNICA: PE-HID
CONTEÚDO: DETALHES ISOMÉTRICO	ESCALA: 1/25	FOLHA: 04/05	REVISÃO: 00

1201710 _01HPE0400_01

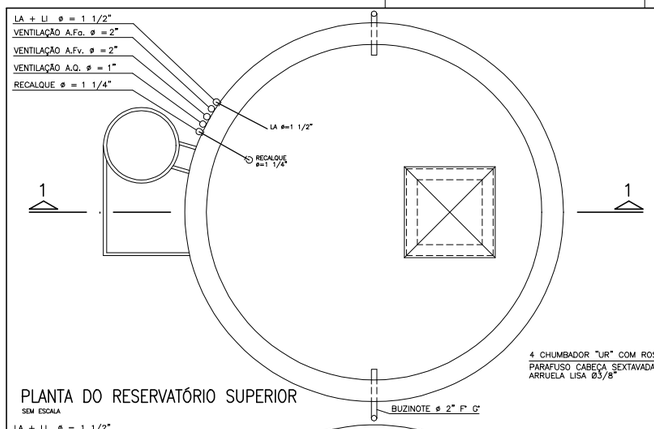

PLANTA DO RESERVATÓRIO SUPERIOR
SEM ESCALA

DADOS SOBRE A BOMBA DE RECALQUE				
H (m)	RECALQUE ø(POL.)	ALT. MAN. (m.c.a)	VAZAO (m^3/h)	POTENCIA (HP)
11,50	1.1/4"	14,50	4,0	1,0

TABELA DE ALTURAS DOS RESERVATÓRIOS	
CAPACIDADE (m3)	hR (m)
10	2,50
15	4,00
20	5,00
25	6,00

CONSIDERANDO Ø EXT. = 2,50m

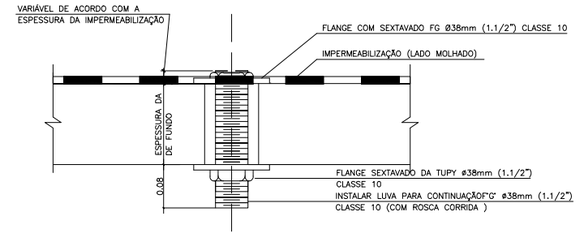

SAÍDA PARA LIMPEZA DOS RESERVATÓRIOS SUPERIOR E INFERIOR
(2x)

DETALHE 1B
S/ESC.

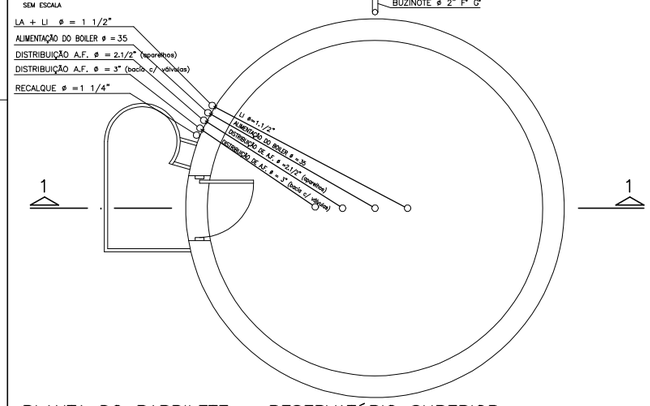

PLANTA DO BARRILETE – RESERVATÓRIO SUPERIOR
SEM ESCALA

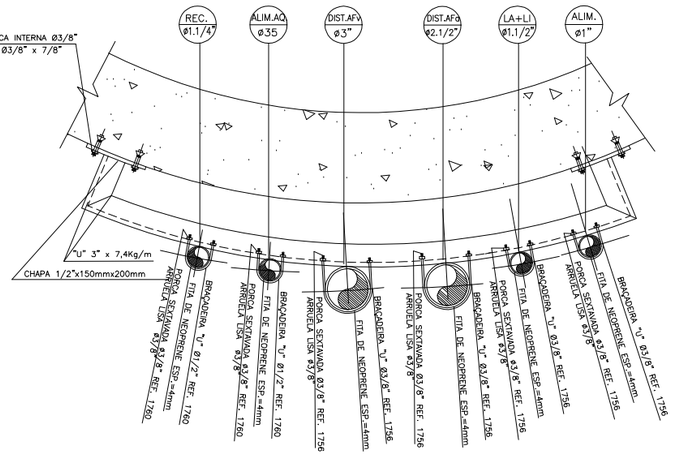

FIXAÇÃO DAS TUBULAÇÕES NA PAREDE DO RESERVATÓRIO
S/ESC.

SUPORTE TÍPICO S-3
S/ESC.

RESERVATÓRIO SUPERIOR
CAPACIDADE = 10 m3

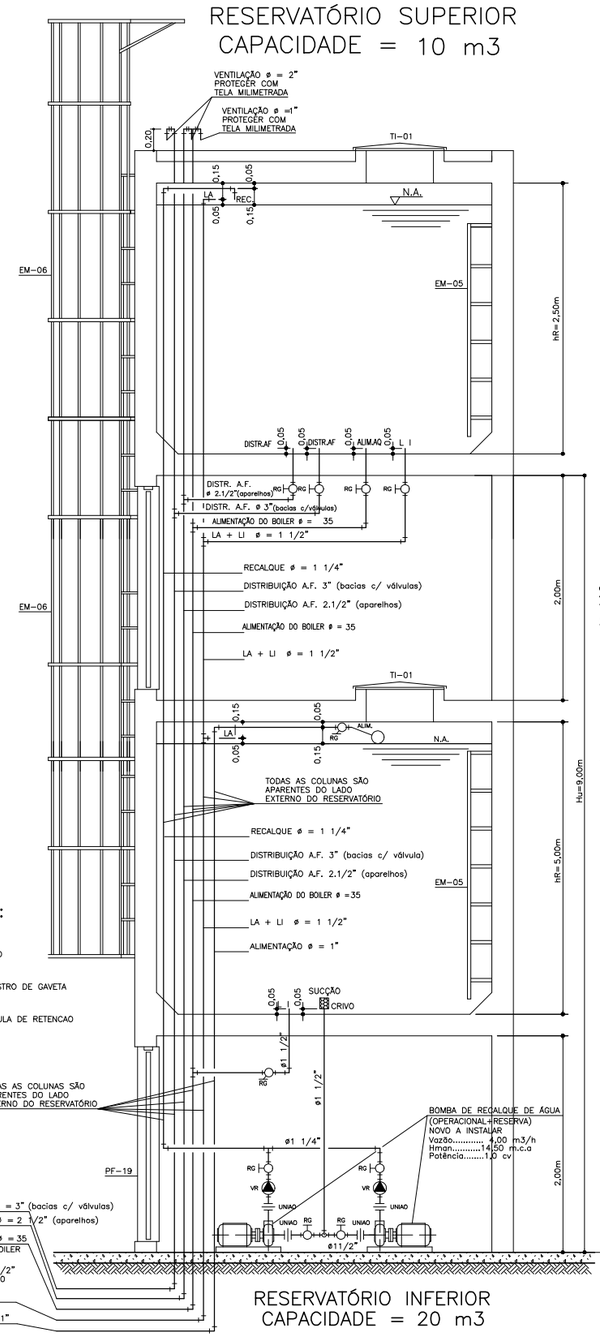

RESERVATÓRIO INFERIOR
CAPACIDADE = 20 m3

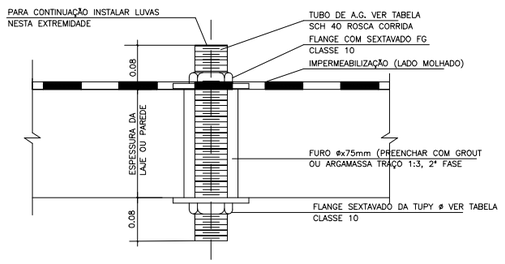

TUBULAÇÃO		DIÂMETRO	LOCALIZAÇÃO
ALIMENTADOR (ALIM.)	(1x)	ø32mm(1")	RESERVATÓRIO INFERIOR
SUCÇÃO A. F.	(1x)	ø50mm(1.1/2")	RESERVATÓRIO INFERIOR
LIMPEZA (LI)	(1x)	ø50mm(1.1/2")	RESERVATÓRIO INFERIOR
LADRÃO (LA)	(1x)	ø50mm(1.1/2")	RESERVATÓRIO INFERIOR

SAÍDAS E ENTRADA DAS TUBULAÇÕES DE ÁGUA FRIA
ALIMENTAÇÃO, SUCÇÃO ÁGUA FRIA, LADRÃO E LIMPEZA

DETALHE 1
S/ESC.

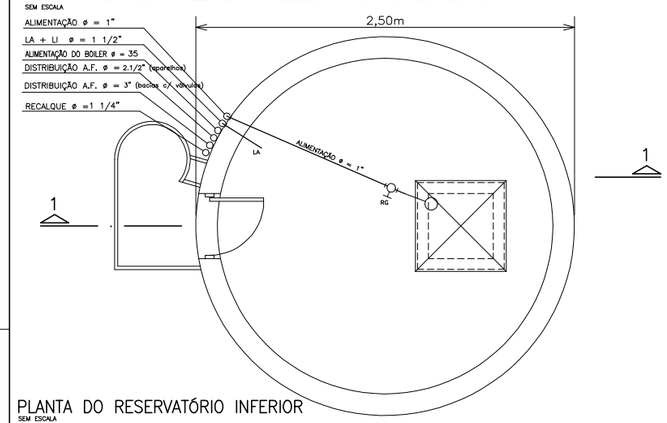

PLANTA DO RESERVATÓRIO INFERIOR
SEM ESCALA

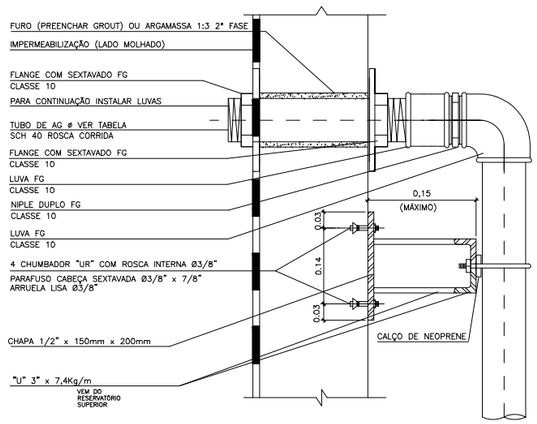

CORTE TÍP. DO SUPORTE
S/ESC.

LEGENDA:

UNIÃO
REGISTRO DE GAVETA
VALVULA DE RETENÇÃO

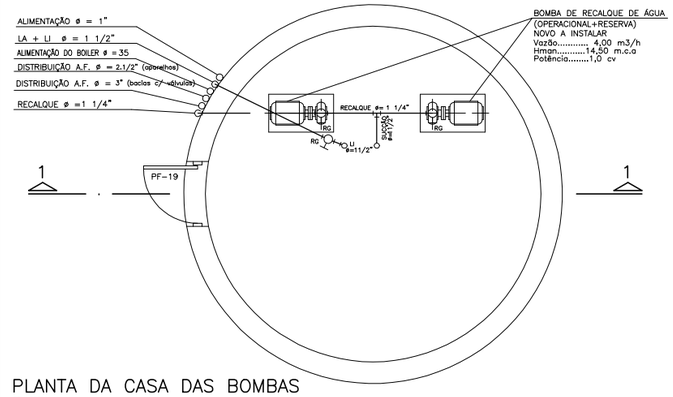

PLANTA DA CASA DAS BOMBAS
SEM ESCALA

CORTE 1
SEM ESCALA

TUBULAÇÃO		DIÂMETRO	LOCALIZAÇÃO
RECALQUE	(1x)	ø38mm(1.1/4")	RESERVATÓRIO SUPERIOR
LADRÃO (LA)	(1x)	ø50mm(1.1/2")	RESERVATÓRIO SUPERIOR
DISTRIBUIÇÃO A.F.	(1x)	ø85mm (3")	RESERVATÓRIO SUPERIOR
ALIMENTAÇÃO DO BOILER	(1x)	ø38mm(1.1/4")	RESERVATÓRIO SUPERIOR
LIMPEZA (LI)	(1x)	ø50mm(1.1/2")	RESERVATÓRIO SUPERIOR

SAÍDAS E ENTRADA DAS TUBULAÇÕES ÁGUA FRIA
ÁGUA QUENTE, REC. DE A.F., DISTRIB., LADRÃO, LIMPEZA E INCÊNDIO

DETALHE 1A
S/ESC.

OBS.: A LOCALIZAÇÃO E EXECUÇÃO DO RESERVATÓRIO ELEVADO DEVERÁ MANTER A ALTURA UTIL DE 9,00m LEMBRANDO QUE A DIFERENÇA ENTRE PISO DO REFEITÓRIO DO PRÉDIO E LAJE INFERIOR DO RESERVATÓRIO SUPERIOR DEVERÁ SER DE 9,00m.

PAD CR-1 **304**

CÓD.	COR	ESP.
01	07	0,15
02	07	0,25
03	07	0,35
04	07	0,50
05	07	0,70
06	07	0,13
07	07	0,10
08	08	0,13
09	09	0,18
250	250	0,10
251	251	0,13
252	252	0,13
253	253	0,18
254	254	0,25

Nº	MODIFICACOES	APROVACAO AUTOR DO PROJETO	DATA	APROVACAO FDE	DATA	OBSERVACOES	DESENHOS DE REFERENCIA	N.	APROVACAO FDE	DATA
9										
8										
7										
6									APROVACAO	DATA
5									AUTOR DO PROJETO	
4										
3										
2										
1										

PROJETO EXECUTIVO
FDE FUNDAÇÃO PARA O DESENVOLVIMENTO DA EDUCAÇÃO

PROJETO DE IMPLANTAÇÃO DE ARQUITETURA
ODVO arquitetura e urbanismo ltda
ARQUITETOS: OMAR DALANK, VICTOR OLIVEIRA CASTRO
RESPONSÁVEL TÉCNICO: OMAR DALANK CAU-A16844-6
ODVO ARQUITETURA E URBANISMO AV SÃO LUIZ, 187 EP.ROD CAR1 CEP 04548-911 SÃO PAULO SP TEL +55 11 3257 5955 odvo@odvo.com.br www.odvo.com.br

FUNDAÇÃO PARA O DESENVOLVIMENTO DA EDUCAÇÃO – FDE

ESCOLA – NOME/LOCAL: TERRENO JARDIM NOVA MOTUCA – MOTUCA / SP			CÓDIGO 1 2 0 1 7 1 0
INTERVENÇÃO: OBRA NOVA DE CRECHE			Nº LOTE 01
ETAPA/FASE TÉCNICA: PROJETO EXECUTIVO DE HIDRÁULICA	TIPO PROJETO: PAD CR-1	DATA: MAR/2015	ETAPA/FASE TÉCNICA: PE-HID
CONTEÚDO: RESERVATÓRIO ACOPLADO(ANÉIS PRÉ-MOLDADOS)ø2,50m		ESCALA: SEM ESCALA	FOLHA 05/05 REVISÃO 00

1201710_01HPE0500_01